Россия, Белгородская обл., г.Губкин, ул.Южная,д.1а
Тел. (472)419-69-48/(951)141-17-51
E-mail: info@fasadmdf.ru www.fasadmdf.ru

ТМ "МАХ-ФАСАД"

Схемы радиусных фасадов ТМ «МАХ-ФАСАД» г. Губкин

R=262 – выпуклый

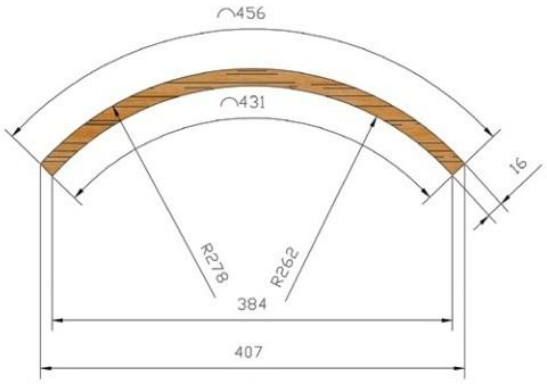

R=262 - вогнутый

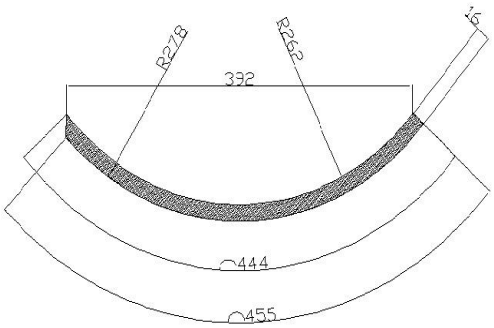

Примечание:

- Фасады изготавливаются толщиной 16 мм и 19 мм
- Высота от 50 мм до 2100 мм. **Внимание: с фрезеровкой , высотой до 1000мм.**
- Минимальный размер фасада с фрезеровкой 176 мм
- Фасады R 262 (выпуклые/вогнутые), могут быть исполнены: глухие, витрины, витрины-решетки
- Фасады R 1000 изготавливаются только глухие и без фрезеровки.